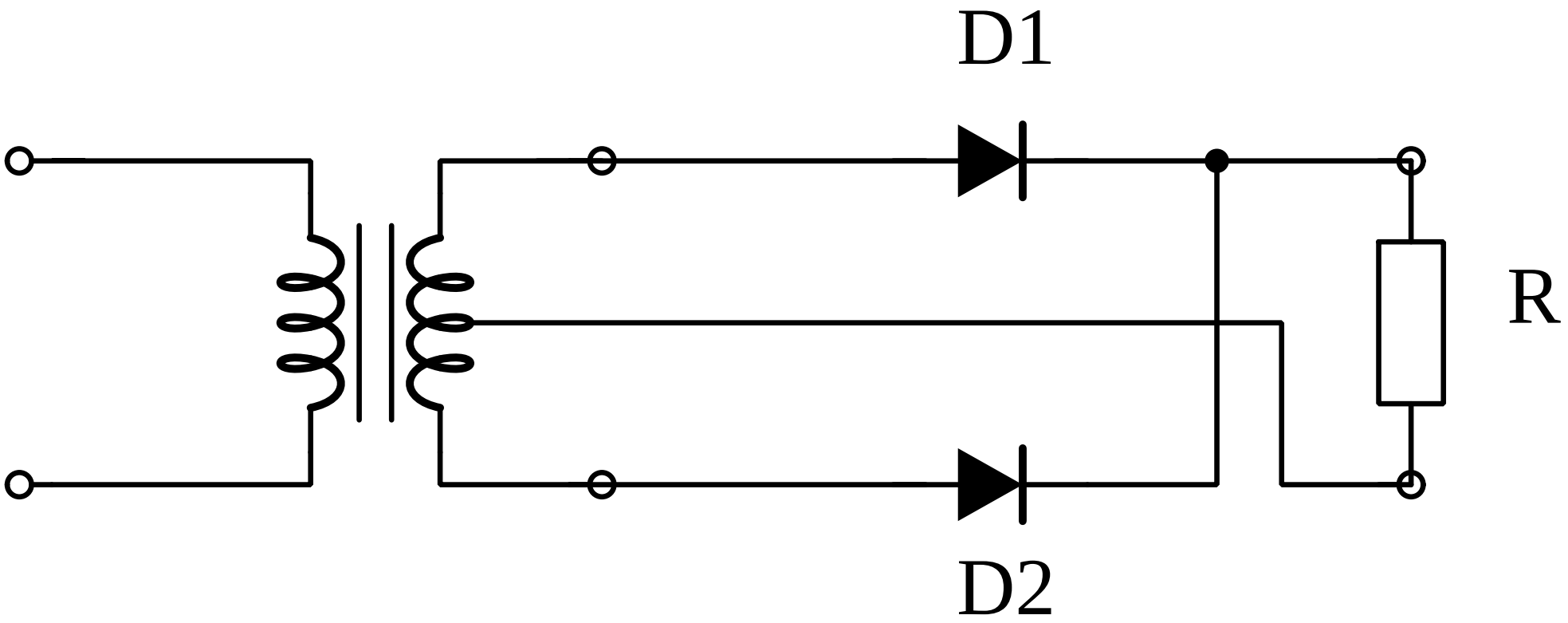
D1
R
D2