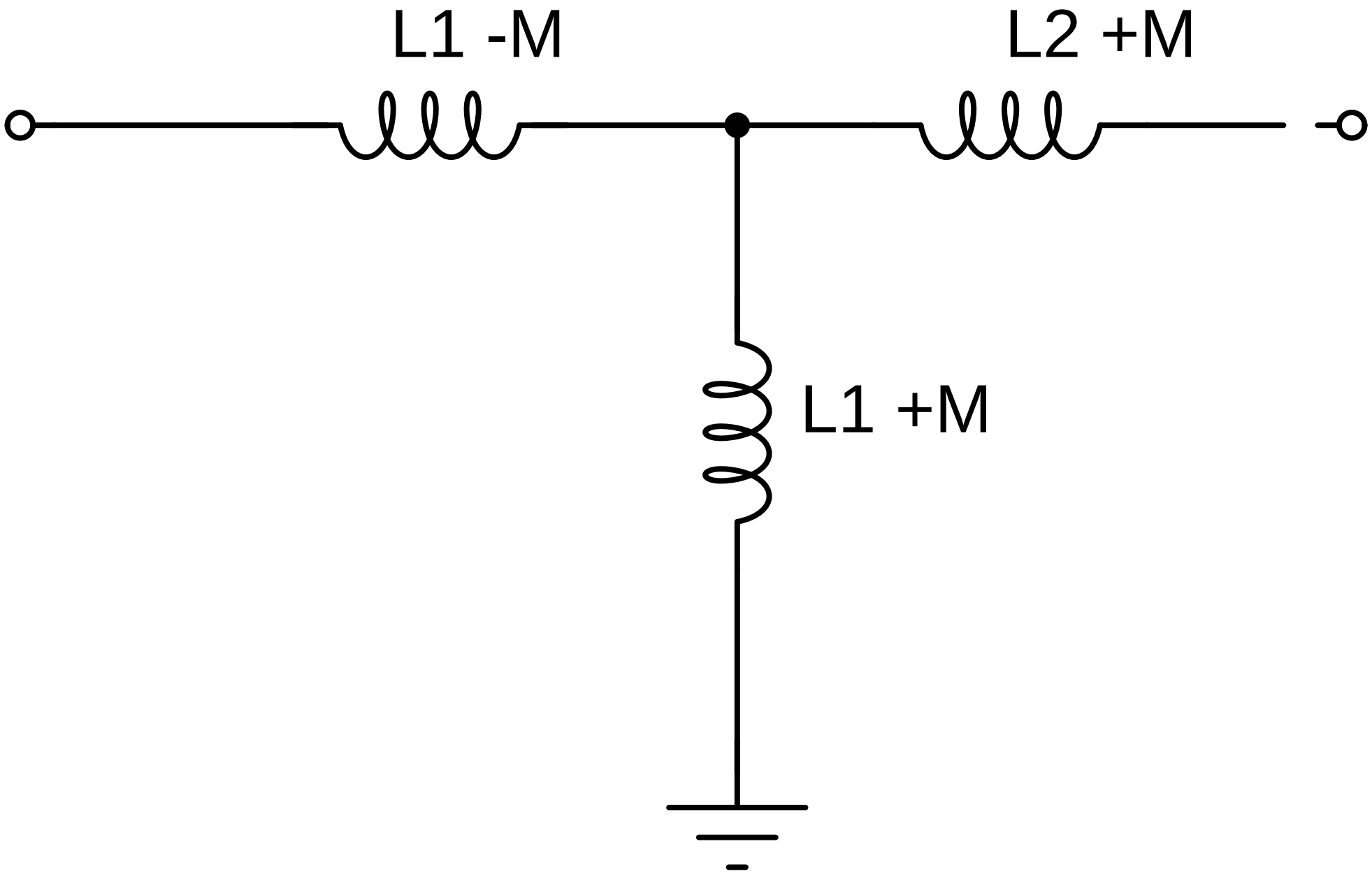
L1 -M
L2 +M
L1 +M