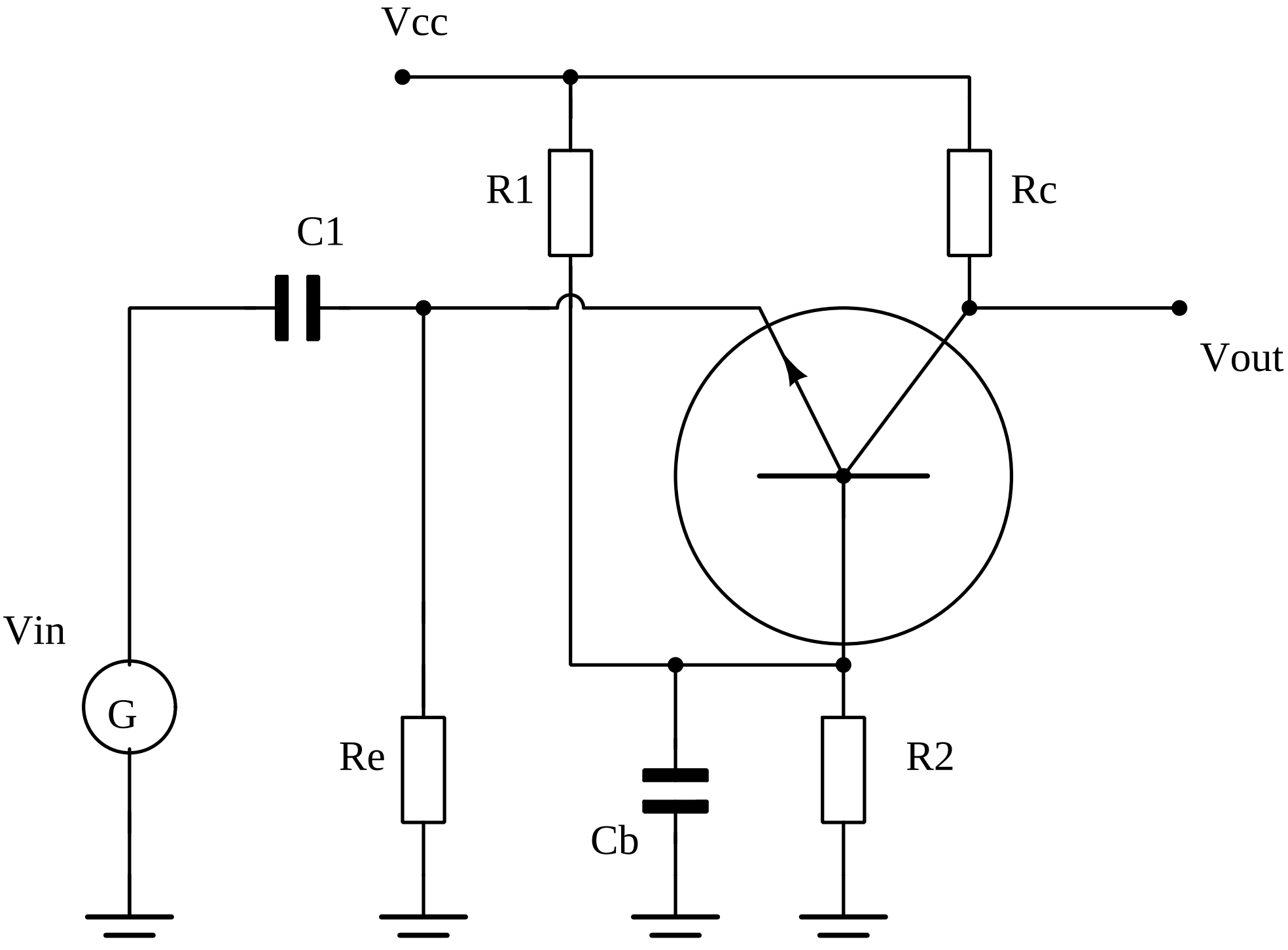
Vcc
R1
Rc
C1
Vout
Vin
G
Re
R2
Cb