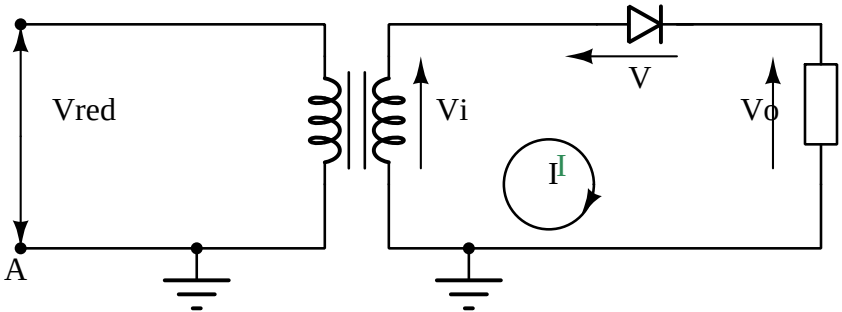
Vred
Vi
V
Vo
I
A

–