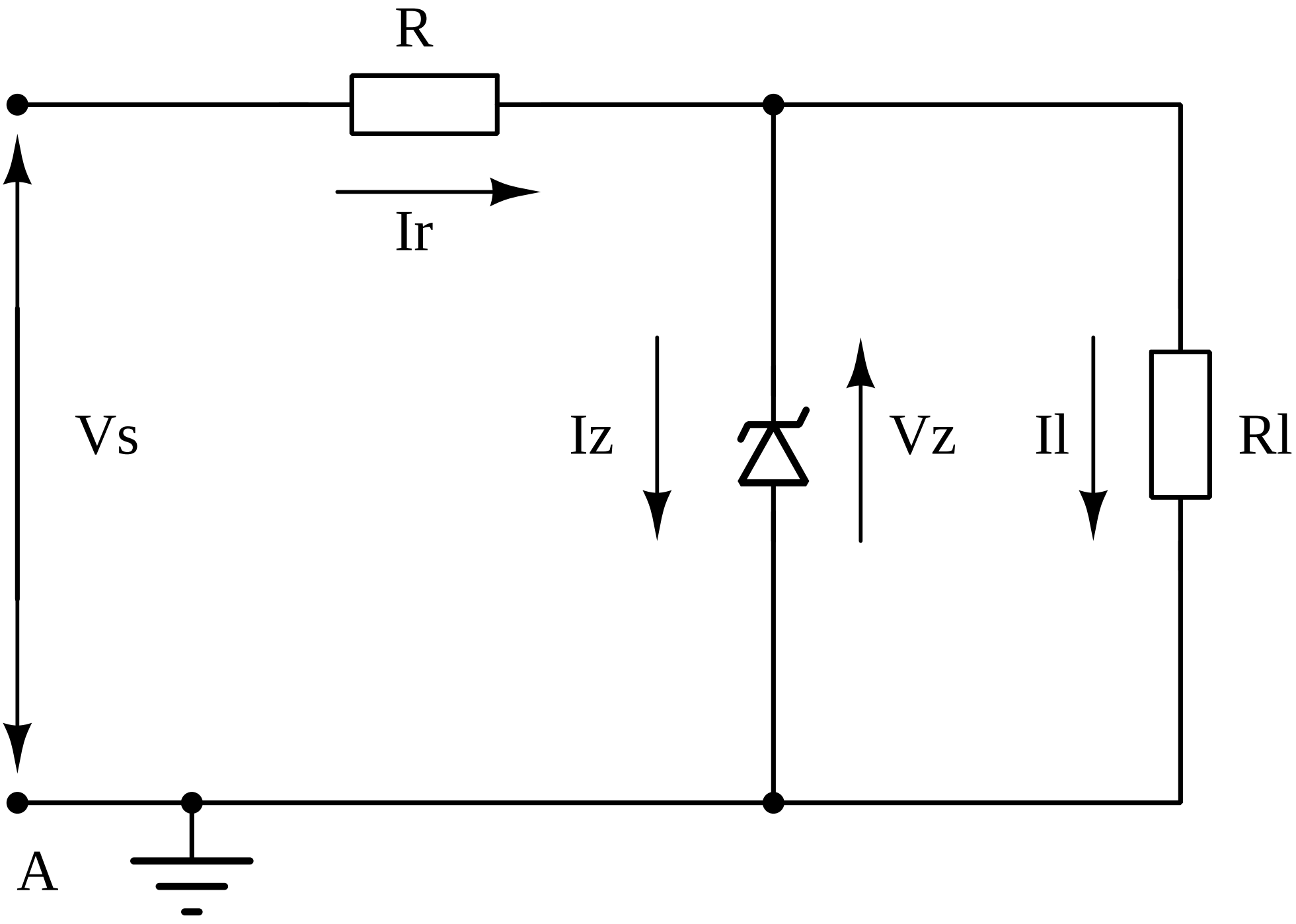
R
Ir
Vs
Iz
Vz
Il
Rl
A