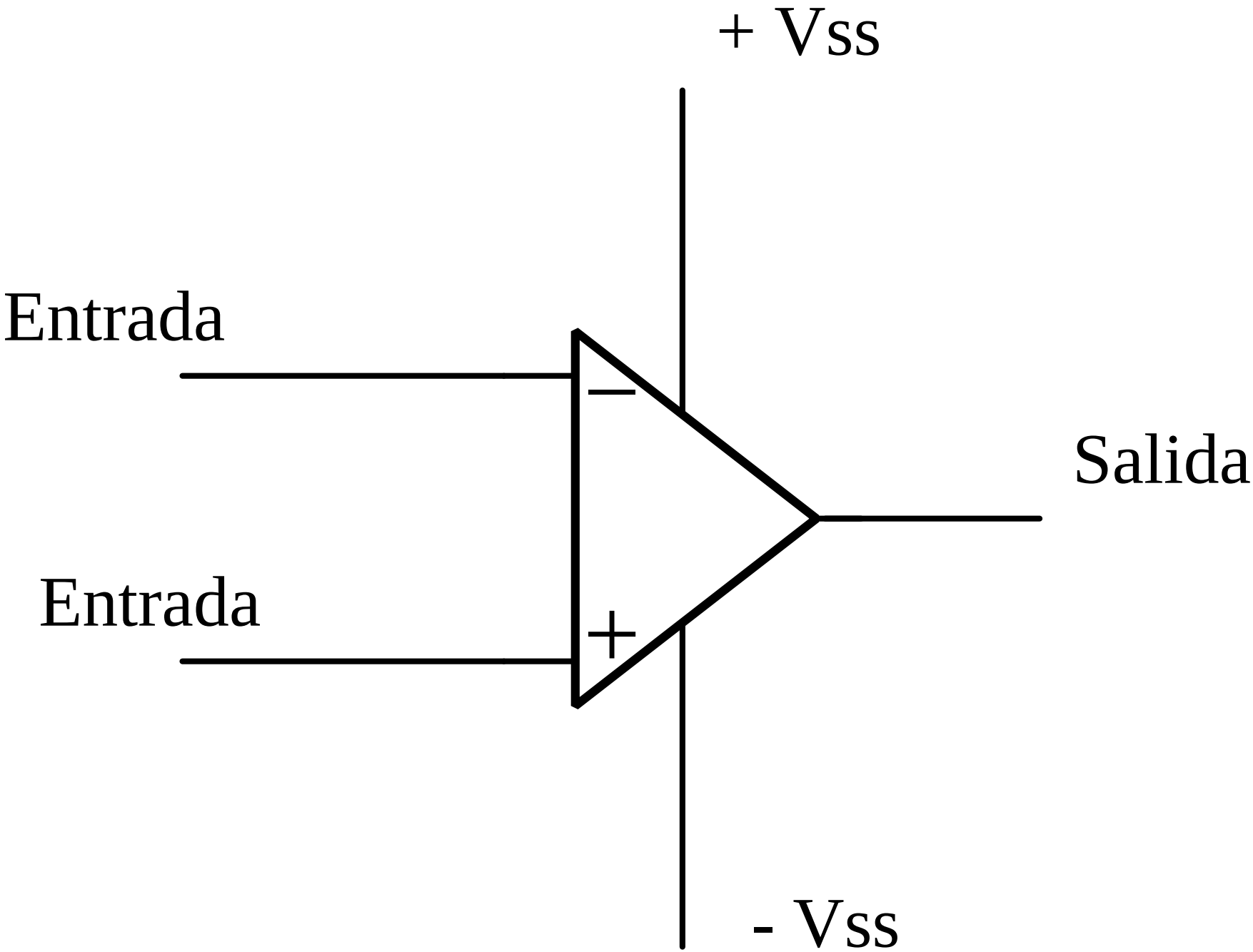
+ Vss
Entrada
−
Salida
Entrada
+
- Vss