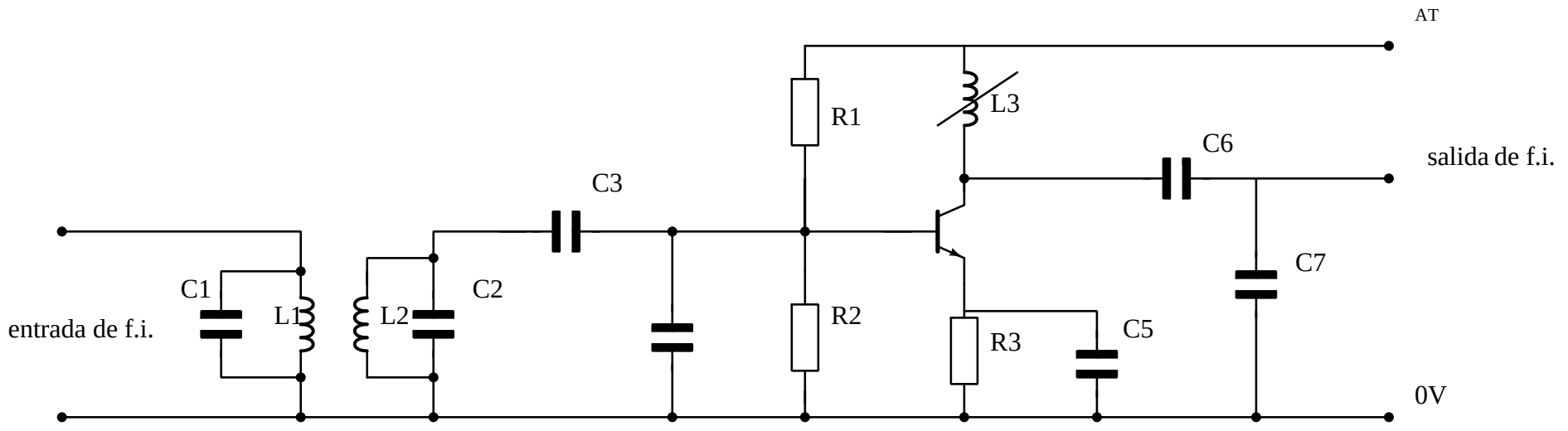
AT
R1
L3
C6
salida de f.i.
C3
C7
C1
C2
L1
L2
R2
C5
R3
entrada de f.i.
0V